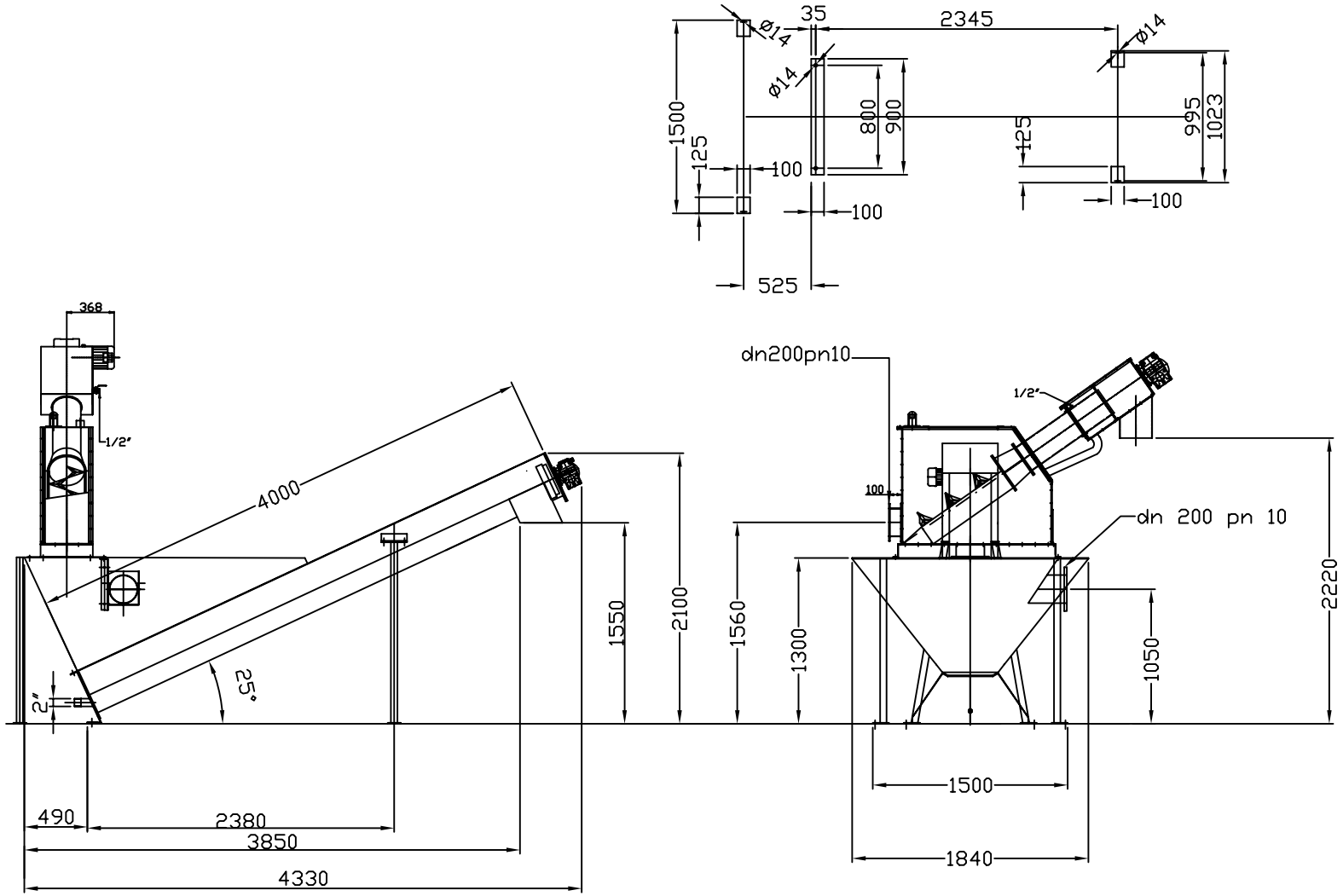
35
2345
ø14
ø14
ø14
1500
125
800
900
125
995
1023
100
100
100
525
368
1/2"
4000
25°
2"
1550
2100
1560
1300
dn200pn10
1/2"
100
dn 200 pn 10
1050
2220
1500
1840
490
2380
3850
4330

STU/2.30