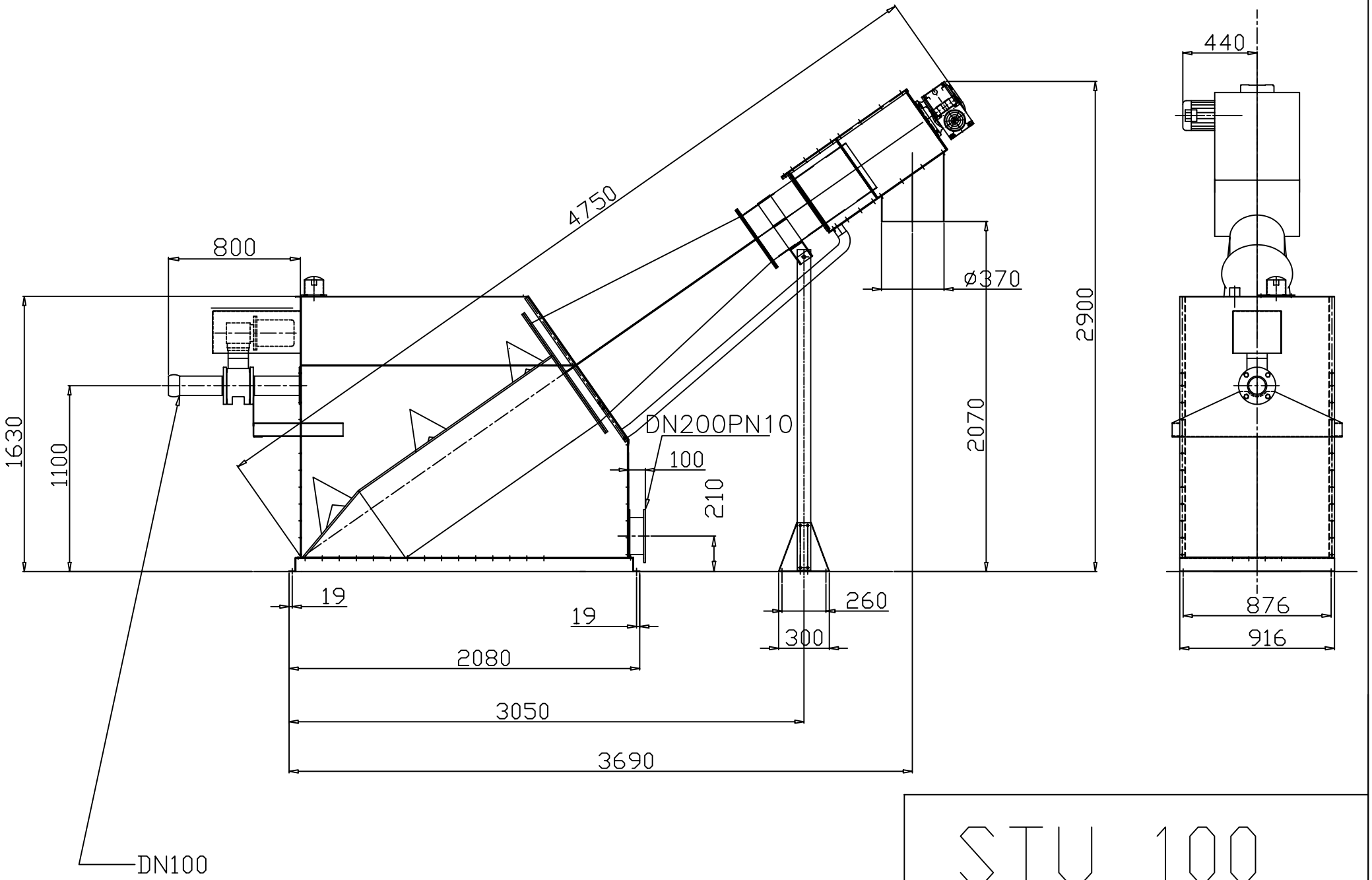
4750
800
1630
1100
DN200PN10
100
210
ø370
2900
2070
19
19
2080
3050
3690
260
300
DN100
440
876
916

STU 100